XH-SCT-0750 Split Core Current Transformer

一、SPECIFICATIONS ：

1、Rated Voltage：0.66KV；
2、Insulation Voltage：5400V
CATIII 600V or CATIV 250V
3、Rated Frequency：50HZ or 60HZ；
4、Operating Temperature：-40℃ to +55℃；
5、Flame resistance：UL94-V0；
6、Leads:20ft (6m) UL 1015 18awg
7、Certificates：UL2808 and IEC61010-1

二、FEATURES：

1、Small cost
2、Split core design ,Easier installation
3、Build diode ,no high voltage danager
4、Good linearity at very low current

三、DIMENSIONS(mm)：

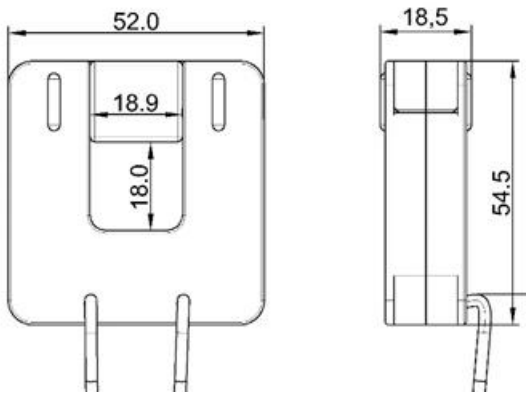

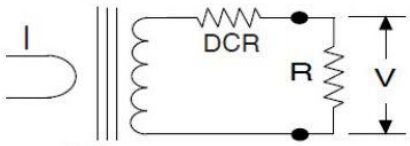

$$V = \frac{I \times R}{T_e} \qquad V_L = V_{max} - \left[\frac{I \times DCR}{T_e} \right]$$

五、CURVE PERFORMANCE：

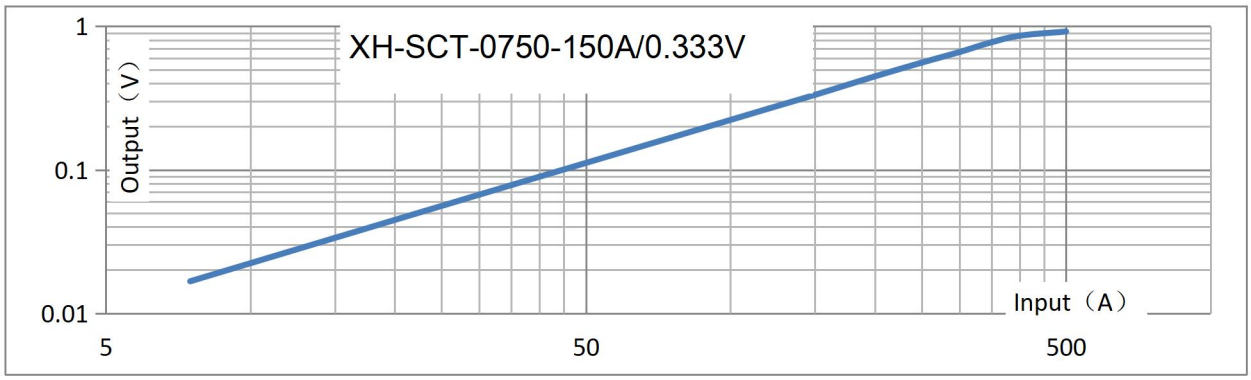

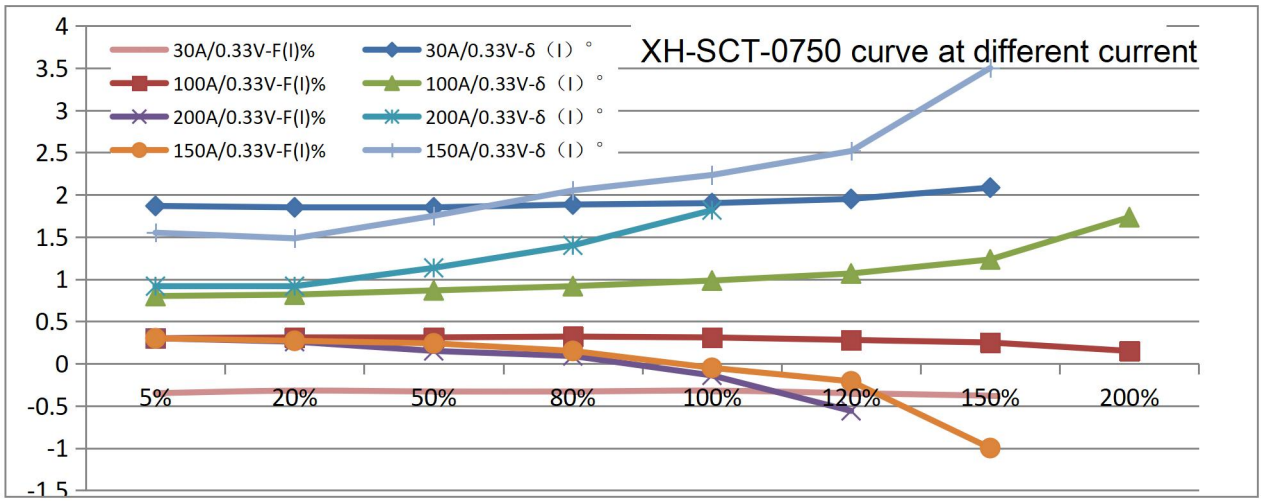
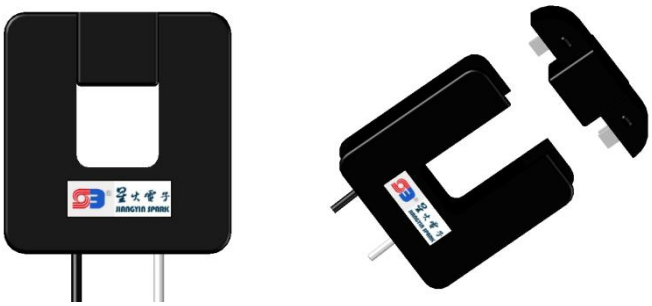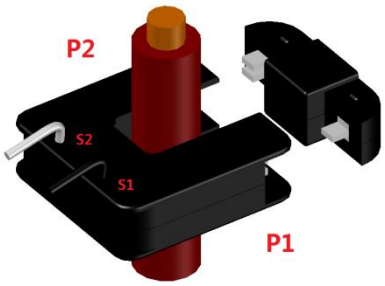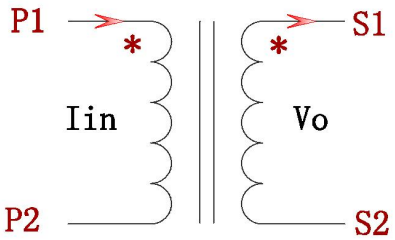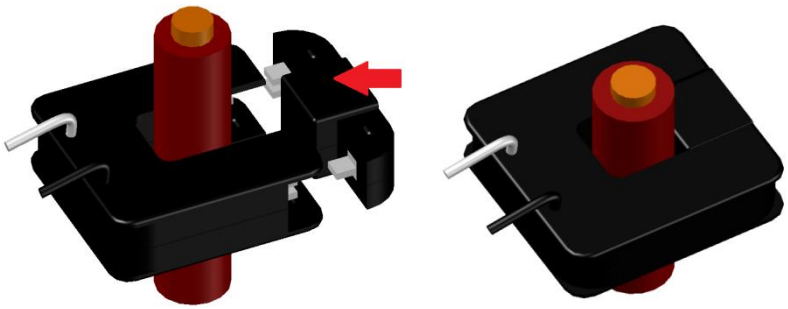
http://www.split-core-ct.com Tel:86-510-86271733 Fax: 86-510-86277533